CA203 非活动轴张力传感器

双弹性臂结构
偏载对测量精度无影响

10 倍过载保护
无需重新标定

20:1 测力范围
在测量范围内精度均达到0.5%

传感器为不锈钢材质，外壳为铝材
耐腐蚀、高可靠性

CA203系列

CA203系列为非活动轴结构张力传感器，允许在连续材料生产过程中方便更换测量辊。CA203系列张力传感器可通过单螺栓由传感器背部孔安装在设备侧面结构上，也可通过4颗螺栓以法兰形式安装在设备的侧面结构上，还可通过选配的安装支架在设备的顶部。在传感器的电气接头上有一红色的圆点指示传感器敏感轴的正方向。即使在材料包角较小，张力测量辊自重大的情况下，CA203也能确保进行精确的张力测量。

轴接头尺寸

轴接头类型	D mm	轴接头类型	D in
CA203.DM25	25	CA203.DI100	1.00"
CA203.DM30	30	CA203.DI125	1.25"
—	—	CA203.DI150	1.50"

选项

H14 = 直角电气插头
H16 = 最高工作温度120℃
PH = 传感器背部带安装凸台

订货代码（例如）

CA203.500.DM30.PH.H14

- 传感器系列
- 量程规格
- 轴连接器
- 选项
- 电气接头

供货范围

传感器、卡环、电气接头、安装螺栓

尺寸规格 mm

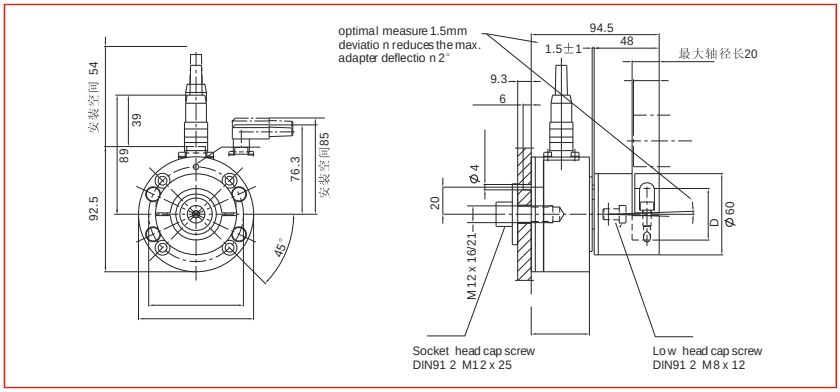

量程规格

传感器类型	额定量程 N	量 程 Kg
CA203.50	50	1.69
CA203.125	125	1.69
CA203.250	250	1.69
CA203.500	500	1.69
CA203.1000	1000	1.69
CA203.1500	1500	1.69

技术参数

信号灵敏度	1.8mV/V
灵敏度公差	＜±0.2%
精度级别	＜±0.5%
温度系数	±0.1%/10K
温度范围	−10...+60℃
输入阻抗	350Ω
工作电压	1...12VDC
过载能力	10 倍额定量程
材质	传感器为不锈钢，外壳为铝材